RV 130 (N1=1400 ОБ/МИН)

n2 [мин-1]	i	M1 [Нм]	P2 [кВт]	КПД
187	7.5	750	16.5	0.89
140	10	820	13.7	0.88
93	15	910	10.3	0.86
70	20	910	7.9	0.84
56	25	920	6.5	0.83
47	30	1050	6.5	0.79
35	40	1050	5.1	0.76
28	50	970	3.8	0.75
23	60	890	3.0	0.73
18	80	830	2.2	0.69
14	100	735	1.7	0.64

* В таблице указывается максимальная мощность двигателя для использования с конкретным передаточным числом.

При подборе редуктора также обращайте внимание на сервис-фактор, а также совместимость фланца и вала подобранного двигателя с размерами фланца и вала редуктора. Более точная информация по сервис-фактору размещена в общем каталоге см. стр. 5.

- n2 — ЧИСЛО ОБОРОТОВ ВЫХОДНОГО ВАЛА, ОБ/МИН
- i — ПЕРЕДАТОЧНОЕ ОТНОШЕНИЕ
- M1 — НОМИНАЛЬНЫЙ КРУТЯЩИЙ МОМЕНТ НА ВЫХОДНОМ ВАЛУ
- P2 — НОМИНАЛЬНАЯ МОЩНОСТЬ ДВИГАТЕЛЯ

РАЗМЕРЫ (мм) / ВЕС (кг)

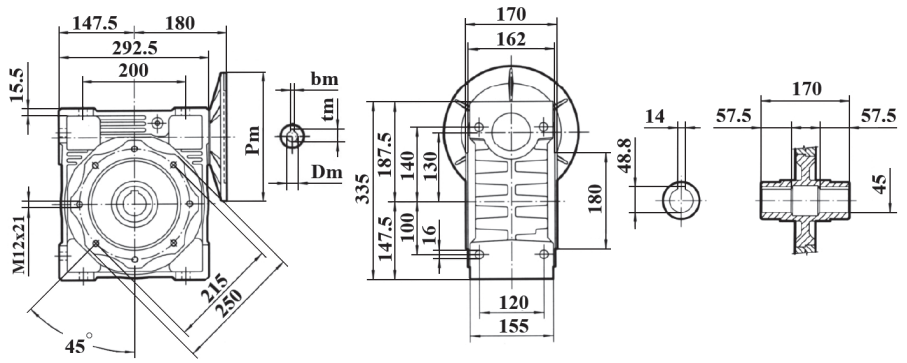

PAM IEC	Pm	Dm	bm	tm
132B5	300	38	10	41.3
100/112B5	250	28	8	31.3
90B5	200	24	8	27.8
132B14	200	38	10	41.3
100/112B14	160	28	8	31.3
90B14	140	24	8	27.8
80B14	120	19	6	21.8

Вес
48

ВЫХОДНОЙ ФЛАНЕЦ (ММ)

FA

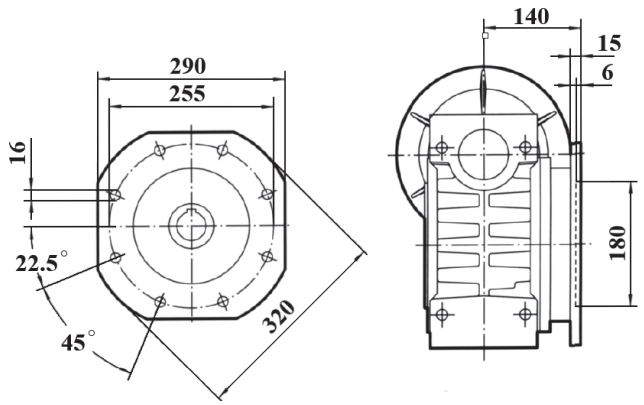

РЕАКТИВНАЯ ШТАНГА (ММ)

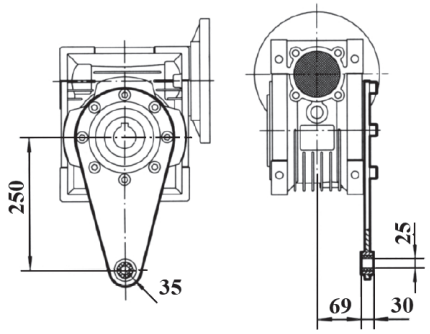

ВЫХОДНОЙ ВАЛ (ММ)

ОДНОСТОРОННИЙ (S)

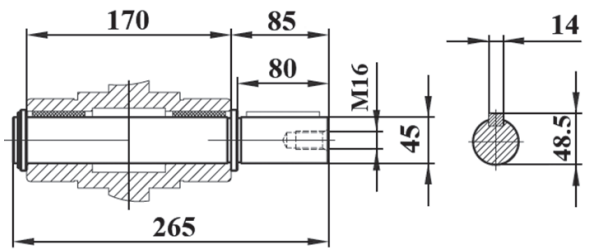
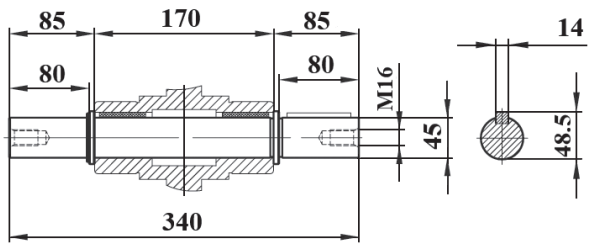
ДВУХСТОРОННИЙ (D)