QBAT Series

Attuatori Lineari
Linear actuators
Linearantrieb

HIGH PERFORMANCE

100% MADE IN ITALY

DZ trasmissioni

www.dztrasmissioni.com

Pagina
Page
Seite

LA NOSTRA STORIA
OUR HISTORY > UNSERE GESCHICHTE 2

L'AZIENDA
THE COMPANY > DAS UNTERNEHMEN 2

ATTUATORI LINEARI SERIE QBAT
QBAT SERIES LINEAR ACTUATORS > LINEARANTRIEBE DER SERIE QBAT 3

PRESTAZIONI
PERFORMANCE > LEISTUNGSDATEN 4

QBAT54
QBAT54 > QBAT54 5

QBAT86
QBAT86 > QBAT86 6

QBAT110
QBAT110 > QBAT110 7

FLANGIA MOTORE
DRIVE FLANGE > MOTORFLANSCH 8

FINE CORSA MECCANICI
MECHANICAL LIMIT SWITCHES > MECHANISCHE ENDSCHALTER 9

FINE CORSA INDUTTIVI
PROXIMITY (INDUCTIVE) SENSORS > INDUKTIVE ENDSCHALTER 10

FINE CORSA MAGNETICI
MAGNETIC LIMIT SWITCHES > MAGNETISCHE ENDSCHALTER 11

SOFFIETTO
BELLOWS > FALTENBALG 12

CODICE D'ORDINAZIONE
ORDER CODE > BESTELLCODE 13

LA NOSTRA STORIA

La storia inizia da molto lontano, nel 1946, quando Didimo Zanetti e il fratello Augusto iniziano un'attività artigianale nel settore meccanico. In quel tempo era appena finita la Seconda Guerra Mondiale, tutto era da ricostruire e nessuno si rendeva conto che le opportunità erano enormi. Infatti molti tecnici abili ed esperti, che vennero licenziati da aziende storiche come la Ducati di Bologna (che nel periodo bellico aveva grandi commesse che cessarono, appunto, con la fine del conflitto) si ritrovarono disoccupati e disperati. Tuttavia questa, fu in un certo senso, la loro fortuna, perché inconsapevolmente crearono aziende ancor oggi di grande livello, soprattutto nel settore degli ingranaggi, come appunto i fratelli Zanetti, che nel corso degli anni si separarono dando vita a due aziende eccellenti, la Didimo Zanetti e la Zanetti Augusto.
Nel 1986, esattamente quarant'anni dopo, da un ramo della Didimo Zanetti nacque la DZ trasmissioni. I primi progetti dei rinvii angolari risalgono al 1979, e da allora fino al 1986 i gruppi angolari venivano costruiti e commercializzati dalla "casa madre". A partire dal 1996 la DZ trasmissioni si rese autonoma, ma ancora oggi la Didimo Zanetti (che nel tempo tramite Andrea Zanetti, figlio di Didimo, si è ricongiunta all'azienda del fratello, vantando così due unità produttive a Bologna e ad Aprilia), con oltre 200 persone specializzate nella costruzione di ingranaggi conici, è un fornitore di grandissimo pregio degli ingranaggi conici GLEASON, che sono il cuore pulsante dei gruppi angolari della DZ trasmissioni.

OUR HISTORY

The story begins a long time ago, in 1946, when Didimo Zanetti and his brother Augusto began an artisan enterprise in the mechanical sector. The Second World War had just ended, everything had to be rebuilt and no one realized the magnitude of opportunities that lay ahead. In fact, many skilled and experienced technicians, who had been dismissed from companies such as the historical Ducati in Bologna (which had major job orders during the war that ceased with the end of the conflict), were now unemployed and desperate. But, in a sense, this turned out to be their stroke of luck because they unwittingly created companies that today still maintain high quality levels, especially in the gears sector, such as the Zanetti brothers who parted over the years and gave birth to two excellent companies, the Didimo Zanetti and the Zanetti Augusto.

In 1986, exactly forty years later, DZ TRASMISSIONI was founded from a branch of Didimo Zanetti. The first right-angle gear drive projects date back to 1979 and since then, until 1986, right-angle gear drives were manufactured and marketed by the "parent company". In 1996 DZ TRASMISSIONI became independent, but even today Didimo Zanetti (which over time rejoined his brother's company through Andrea Zanetti, Didimo's son, hence boasting two production units in Bologna and in Aprilia), with over 200 employees skilled in manufacturing bevel gears, is a supplier of great value of GLEASON bevel gears, which are the throbbing heart of DZ TRASMISSIONI's angular gears.

UNSERE GESCHICHTE

Unsere Geschichte begann im entfernten Jahr 1946, als Didimo Zanetti mit seinem Bruder Augusto einen mechanischen Handwerksbetrieb gründete. Der Zweite Weltkrieg war gerade erst zu Ende gegangen, alles musste neu aufgebaut werden und niemand war sich der vielen Gelegenheiten wirklich bewusst. In der Tat waren von den historischen Unternehmen wie Ducati in Bologna (die in der Kriegszeit große Aufträge laufen hatten, die mit Ende des Konflikts wegvielen) viele fähige Techniker und Fachkräfte entlassen worden, die nun verzweifelt nach Arbeit suchten. In gewissem Sinne war das sogar ein Glücksfall, denn sie schufen unbewusst Unternehmen, die noch heute große Bedeutung haben, vor allem in der Getriebebranche, wie eben die Brüder Zanetti, die sich später voneinander trennten und zwei ausgezeichnete Unternehmen ins Leben riefen, Didimo Zanetti und Zanetti Augusto.

Genau vierzig Jahre später, also im Jahr 1986, ging aus dem Zweig von Didimo Zanetti das Unternehmen DZ Trasmissioni hervor. Die ersten Projekte mit Kegelradgetrieben entstanden im Jahr 1979, und bis zum Jahr 1986 wurden die Winkelgetriebegruppen vom „Mutterhaus" gebaut und vermarktet. Seit 1996 ist DZ Trasmissioni ein eigenständiges Unternehmen, aber noch heute ist die Firma Didimo Zanetti (die sich in der Zwischenzeit unter der Leitung von Andrea Zanetti, dem Sohn von Didimo, wieder mit der Firma des Bruders vereint hat und damit über zwei Produktionsstätten in Bologna und Aprilia verfügt), mit mehr als 200 Fachkräften für die Konstruktion von Kegelradgetrieben, ein wichtiger Zulieferer für die GLEASON-Kegelradgetriebe, die das Herzstück der Winkelgruppen von DZ Trasmissioni darstellen.

L'AZIENDA

La DZ trasmissioni, con la sua trentennale esperienza, risolve con i rinvii angolari di serie DZ, ZP e QB, ma anche specifici, qualsiasi problema di trasmissione di potenza di un moto rotatorio tra due o più assi disposti a 90° tra loro. La dimensione aziendale e la sua struttura consentono lo studio e la costruzione di trasmissioni speciali in tempi ristretti. Un qualificato servizio tecnico-commerciale è a disposizione per risolvere, nel modo più affidabile ed economico, i problemi del cliente.
Esponeteci il vostro problema, è possibile che tra i tanti "speciali" che già costruiamo per i nostri clienti, durante i trent'anni di attività, ve ne sia uno adeguato alle vostre esigenze.

THE COMPANY

With its 30 year experience, DZ TRASMISSIONI is able to solve any problem connected with power transmission, through its DZ, ZP and QB right-angle gear drive series and also any specific problem relating to the rotary motion between two or more axes arranged at 90°. The company's capacity and organization enable the study and manufacture of special gearboxes even on a short notice. A qualified technical and sales service is at customer's disposal to solve any problem in the most reliable and cost-saving manner.

Let us know your requirements and we will probably have the right solution to your problem among the various "special" units we have been manufacturing for our customers during our last 30 years of business.

DAS UNTERNEHMEN

Gestützt auf dreißig Jahre Erfahrung löst DZ Trasmissioni mit seinen Kegelradgetrieben der Serien DZ, ZP und QB, aber auch Sonderanfertigungen, jedes Problem der Kraftübertragung einer Drehbewegung zwischen zwei oder mehr um 90° zueinanderstehenden Achsen. Die Unternehmensgröße und seine Strukturierung ermöglichen die Entwicklung und den Bau von Spezialgetrieben in kürzester Zeit. Ein qualifizierter vertriebstechnischer Kundendienst steht jederzeit zur Verfügung, um die Probleme von Kunden zuverlässig und kosteneffizient zu lösen.

Erläutern Sie uns Ihr Problem, und vielleicht haben wir ja bereits unter unseren vielen „Spezial"-Anfertigungen, die wir in dreißig Jahren für unsere Kunden entwickelt haben, eine Lösung, die Ihren Anforderungen gerecht wird.

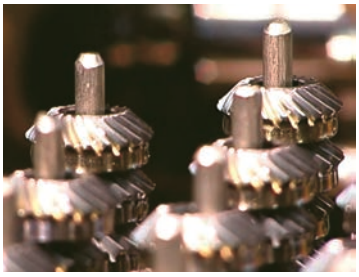

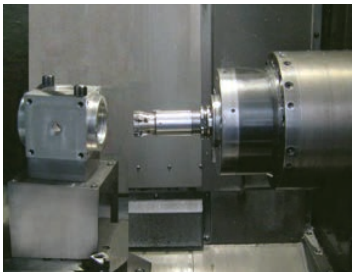

Attuatori Lineari SERIE QBAT

Gli attuatori lineari serie QBAT sono dei cilindri meccanici motorizzati in grado di trasformare il moto rotatorio di un motore nel movimento lineare dell'asta di spinta.
Sono progettati per trasmissioni lineari con alti rendimenti e velocità. Possono lavorare col carico, applicato solo in direzione assiale sia in spinta che in tiro.
La serie QBAT è realizzata con riduttori a coppia conica e con viti a ricircolo di sfere e sono reversibili sotto carico, di conseguenza devono essere utilizzati con motori provvisti di freno.

QBAT SERIES Linear Actuators

QBAT series linear actuators are motor-driven mechanical cylinders designed to transform the rotary motion of a motor into the linear motion of the actuator push rod. These actuators are designed for high-speed, high-efficiency linear transmissions. They can work with a push or pull load applied exclusively in the axial direction. Made using bevel gear reducers and recirculating ball screws, the actuators in the QBAT series are reversible under load so they must be driven by a brake motor.

Linearantriebe der SERIE QBAT

Bei den Linearantrieben der QBAT-Serie handelt es sich um motorisierte mechanische Zylinder, die die Drehbewegung eines Motors in die Linearbewegung der Schubstange umwandeln. Sie sind für eine lineare Kraftübertragung mit hohem Wirkungsgrad und hoher Geschwindigkeit ausgelegt. Sie können mit axial ausgerichteten Lasten sowohl in Schub- als auch in Zugrichtung arbeiten. Die QBAT-Serie ist mit Kegelradgetrieben und Kugelumlaufspindeln ausgestattet und kann unter Last ihre Drehrichtung umkehren. Daher müssen sie mit gebremsten Motoren verwendet werden.

Caratteristiche generali

- Carter in alluminio.
- Riduttore a coppia conica spiroidale con 5 rapporti di riduzione: 1:1 ; 1:1.5 ; 1:2 ; 1:3 ; 1:4 .
- Viti a sfere rullate, classe di precisione IT7, a richiesta sono disponibili viti a sfere in classe di precisione IT5.
- Tubo di protezione in estruso dall'alluminio anodizzato.
- Asta traslante in acciaio cromato, a richiesta disponibile in acciaio inox.
- Ampia gamma di fissaggi anteriori.
- Flange motore IEC e a richiesta possono essere fornite flange motore per servomotori brushless.

General characteristics

- *Aluminium housing.*
- *Spiral bevel gear reducer with 5 transmission ratios: 1:1; 1:1.5; 1:2; 1:3; 1:4.*
- *Rolled ball screws, tolerance class IT7; IT5 tolerance class ball screws available on request.*
- *Extruded aluminium protection tube with anodised finish.*
- *Chromed steel push rod, available in stainless steel on request.*
- *Wide range of front mounts.*
- *IEC motor flanges; brushless servo motor flanges available on request.*

Allgemeine Eigenschaften

- *Aluminiumgehäuse.*
- *Kegelstirnradgetriebe mit 5 Übersetzungsverhältnissen: 1:1; 1:1,5; 1:2; 1:3; 1:4.*
- *Kegelumlaufspindeln der Präzisionsklasse IT7, auf Anfrage sind auch Kugelumlaufspindeln der Präzisionsklasse IT5 erhältlich.*
- *Schutzrohr aus stranggepresstem eloxiertem Aluminium.*
- *Schubstange aus verchromtem Stahl, auf Anfrage auch in Edelstahl erhältlich.*
- *Große Auswahl an Fronthalterungen.*
- *IEC-Motorflansch, auf Anfrage können auch Motorflansche für bürstenlose Servomotoren geliefert werden.*

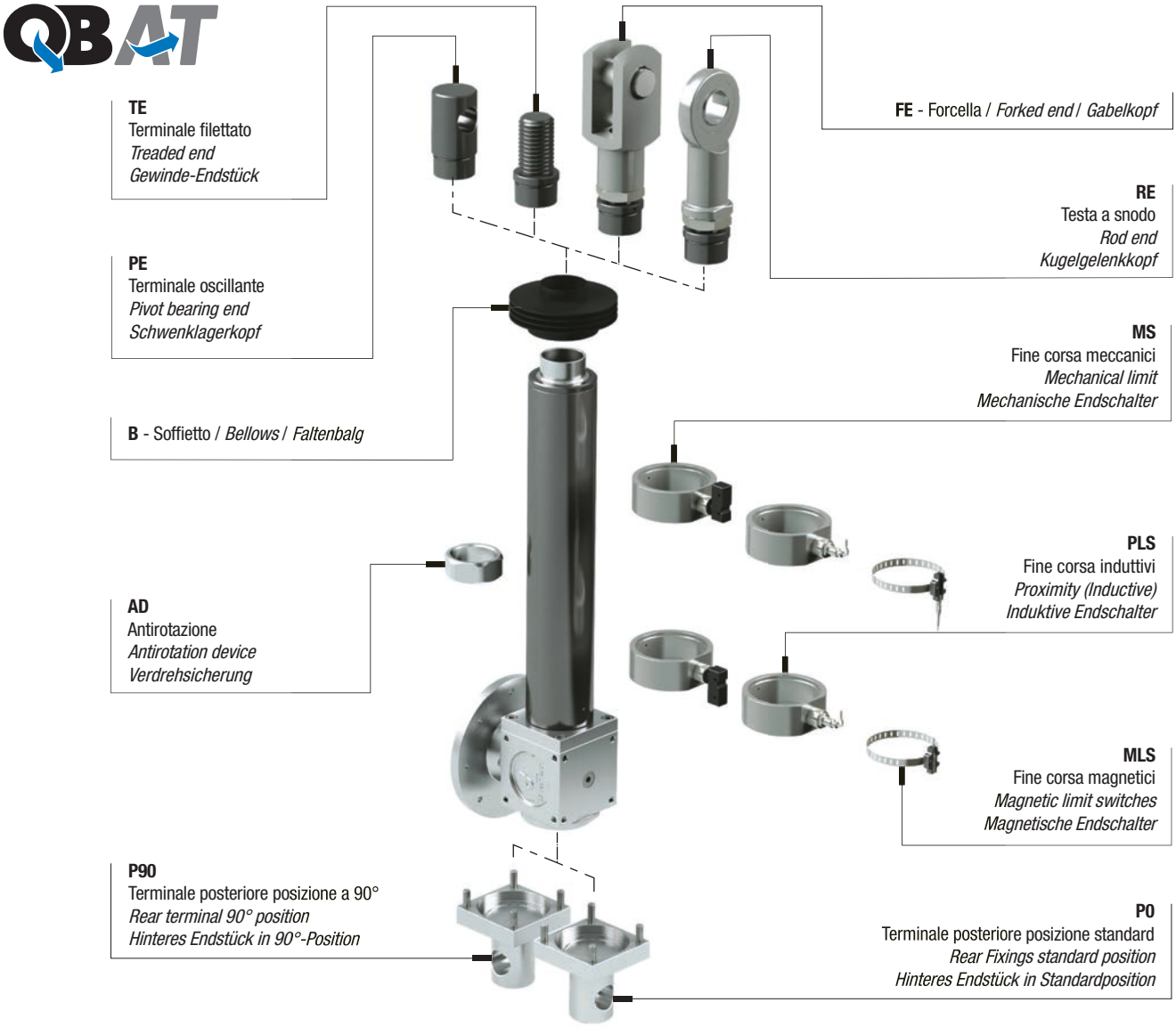

PRESTAZIONI *PERFORMANCE* *LEISTUNGSDATEN*

QBAT54 - AC MOTOR								
Fmax *Fmax* *Fmax* **[N]**	**Velocità** *Speed* *Geschwindigkeit* **[mm]**	**Taglia motore** *Motor size* *Motorgröße*	**Potenza motore** *Motor power* *Motorleistung* **[Kw]**	**Giri motore** *Motor speed* *Motorendrehzahl* **[rpm]**	**Rapporto** *Ratio* *Verhältnis*	**D vite** *Screw D* *D-Schrauben* **[mm]**	**Passo** *Pitch* *Steigung* **[mm]**	**Rendimento** *Efficiency* *Wirkungsgrad*
600	233,3	IEC 56	0,18	2800	1,0	16	5	0,855
600	155,6	IEC 56	0,18	2800	1,5	16	5	0,855
1.300	116,7	IEC 56	0,18	2800	2,0	16	5	0,855
1.900	77,8	IEC 56	0,18	2800	3,0	16	5	0,855
2.600	58,3	IEC 63	0,18	1400	2,0	16	5	0,855
3.800	38,9	IEC 63	0,18	1400	3,0	16	5	0,855
5.000	29,2	IEC 63	0,18	1400	4,0	16	5	0,855

QBAT86 - AC MOTOR								
Fmax *Fmax* *Fmax* **[N]**	**Velocità** *Speed* *Geschwindigkeit* **[mm]**	**Taglia motore** *Motor size* *Motorgröße*	**Potenza motore** *Motor power* *Motorleistung* **[Kw]**	**Giri motore** *Motor speed* *Motorendrehzahl* **[rpm]**	**Rapporto** *Ratio* *Verhältnis*	**D vite** *Screw D* *D-Schrauben* **[mm]**	**Passo** *Pitch* *Steigung* **[mm]**	**Rendimento** *Efficiency* *Wirkungsgrad*
4.000	466,7	IEC 90	2,2	2800	1,0	25	10	0,855
4.100	311,1	IEC 80	1,5	2800	1,5	25	10	0,855
5.400	233,3	IEC 90	1,5	1400	1,0	25	10	0,855
6.000	155,6	IEC 80	1,1	1400	1,5	25	10	0,855
8.000	116,7	IEC 80	1,1	1400	2,0	25	10	0,855
9.600	77,8	IEC 80	0,88	1400	3,0	25	10	0,855
10.000	58,3	IEC 80	0,75	1400	4,0	25	10	0,855

QBAT110 - AC MOTOR								
Fmax *Fmax* *Fmax* **[N]**	**Velocità** *Speed* *Geschwindigkeit* **[mm]**	**Taglia motore** *Motor size* *Motorgröße*	**Potenza motore** *Motor power* *Motorleistung* **[Kw]**	**Giri motore** *Motor speed* *Motorendrehzahl* **[rpm]**	**Rapporto** *Ratio* *Verhältnis*	**D vite** *Screw D* *D-Schrauben* **[mm]**	**Passo** *Pitch* *Steigung* **[mm]**	**Rendimento** *Efficiency* *Wirkungsgrad*
4.000	466,7	IEC 90	2,2	2800	1,0	32	10	0,855
6.000	311,1	IEC 90	2,2	2800	1,5	32	10	0,855
8.000	233,3	IEC 90	2,2	1400	1,0	32	10	0,855
12.000	155,6	IEC 90	2,2	1400	1,5	32	10	0,855
16.100	116,7	IEC 90	2,2	1400	2,0	32	10	0,855
19.700	77,8	IEC 90	1,8	1400	3,0	32	10	0,855
25.000	58,3	IEC 90	1,8	1400	4,0	32	10	0,855

Nota: Tutti i motori IEC90 sono con flangia ed albero ridotti IEC80.
Note: All motors IEC90 are with reduced motorflange and shaft IEC80.
Hinweis: Alle IEC90-Motorflansche sind mit Flansch und verkürzter IEC80-Achse ausgestattet.

QBAT54 ***QBAT54*** ***QBAT54***

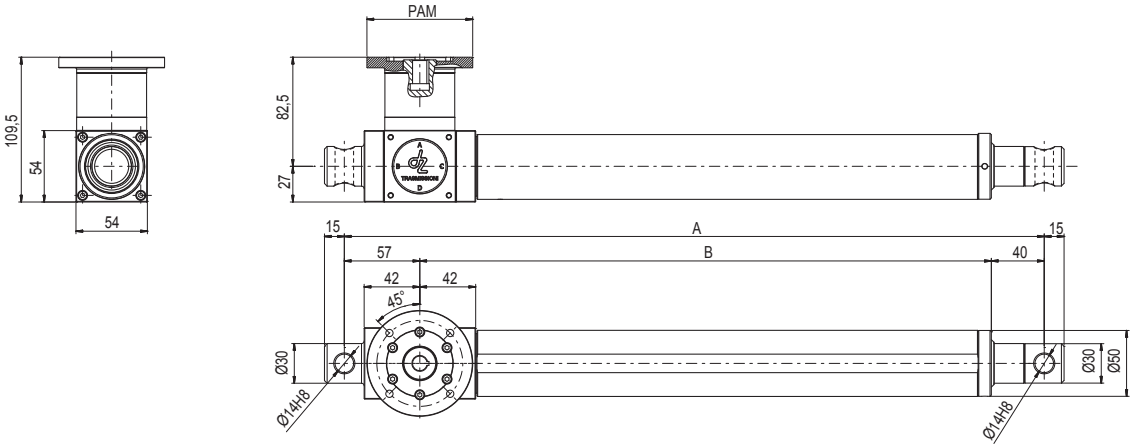

Quota *Dimensions* *Höhe*	Senza accessori *Without accessories* *Ohne Zubehör*	Con AD *With AD* *Mit AD*	Con MS *With MS* *Mit MS*	Con PLS *With PLS* *Mit PLS*	Con MLS *With MLS* *Mit MLS*
A	330 + CORSA / STROKE / HUB	+ 30 mm	+ 30 mm	+ 10 mm	+ 10 mm
B	233 + CORSA / STROKE / HUB	+ 30 mm	+ 30 mm	+ 10 mm	+ 10 mm

TE

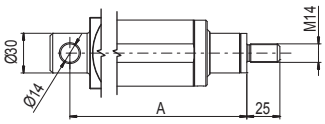

FE

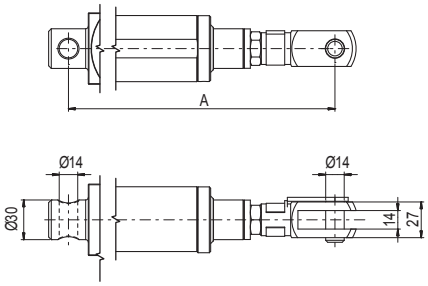

RE

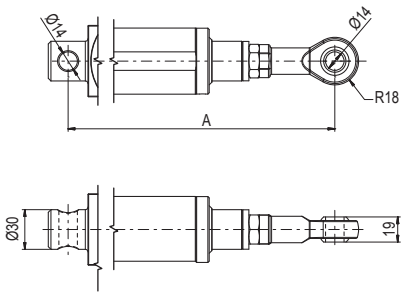

Quota A Senza accessori */ Dimensions A Without accessories / Höhe A ohne Zubehör*	
TE	320 + CORSA / STROKE / HUB
FE	385 + CORSA / STROKE / HUB
RE	384 + CORSA / STROKE / HUB

QBAT86 ***QBAT86*** ***QBAT86***

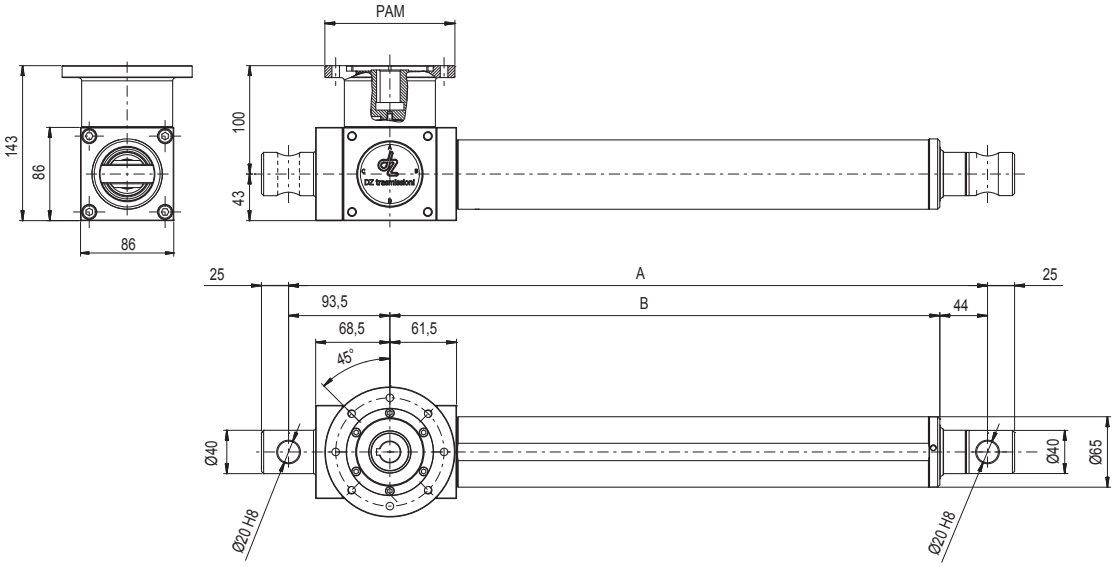

Quota *Dimensions* *Höhe*	Senza accessori *Without accessories* *Ohne Zubehör*	Con AD *With AD* *Mit AD*	Con MS *With MS* *Mit MS*	Con PLS *With PLS* *Mit PLS*	Con MLS *With MLS* *Mit MLS*
A	430 + CORSA / STROKE / HUB	+ 20 mm	+ 20 mm	+ 10 mm	+ 10 mm
B	292.5 + CORSA / STROKE / HUB	+ 20 mm	+ 20 mm	+ 10 mm	+ 10 mm

TE

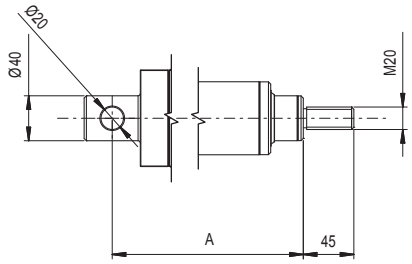

FE

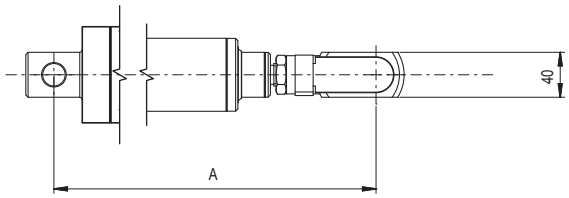

RE

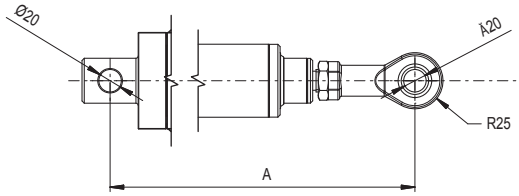

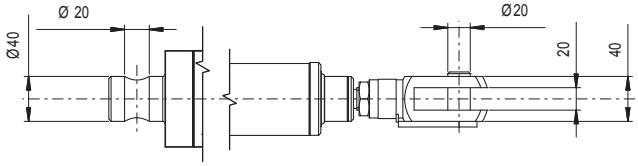

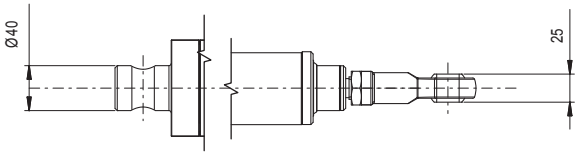

Quota A Senza accessori */ Dimensions A Without accessories / Höhe A ohne Zubehör*	
TE	430 + CORSA / STROKE / HUB
FE	520 + CORSA / STROKE / HUB
RE	525 + CORSA / STROKE / HUB

QBAT110 ***QBAT110*** ***QBAT110***

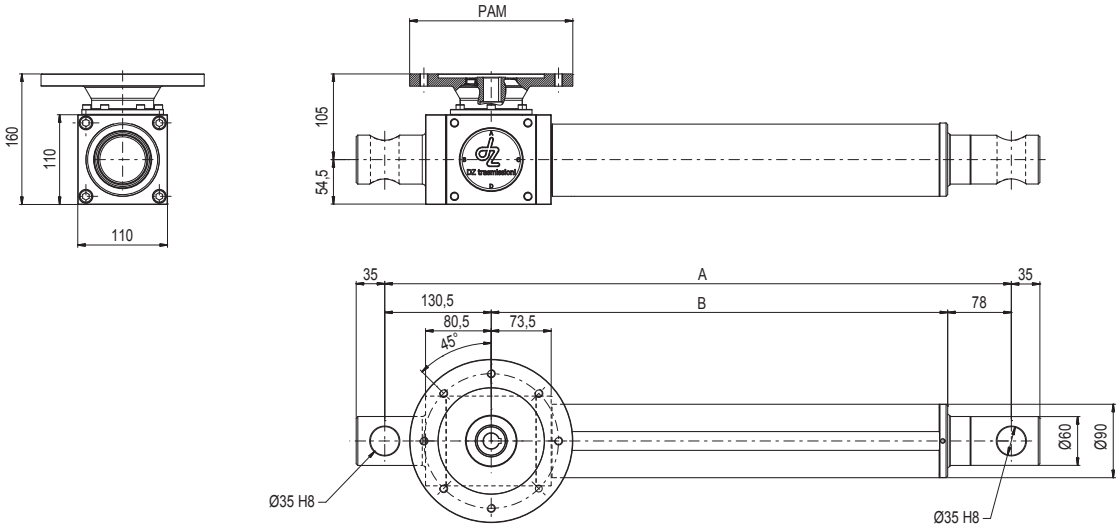

Quota *Dimensions* *Höhe*	Senza accessori *Without accessories* *Ohne Zubehör*	Con AD *With AD* *Mit AD*	Con MS *With MS* *Mit MS*	Con PLS *With PLS* *Mit PLS*	Con MLS *With MLS* *Mit MLS*
A	568 + CORSA /STROKE	+ 30 mm	+ 30 mm	+ 10 mm	+ 10 mm
B	359.5 + CORSA / STROKE / HUB	+ 30 mm	+ 30 mm	+ 10 mm	+ 10 mm

TE

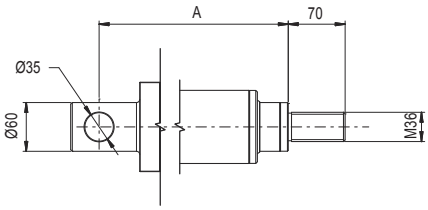

FE

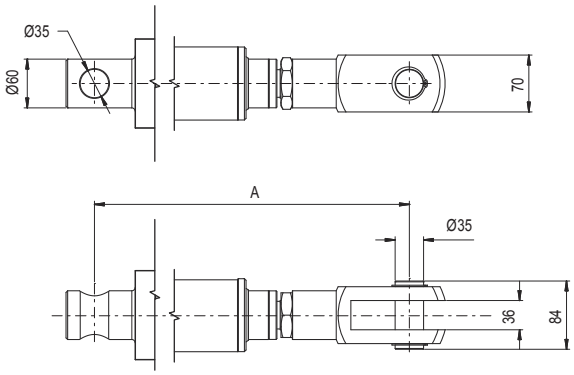

RE

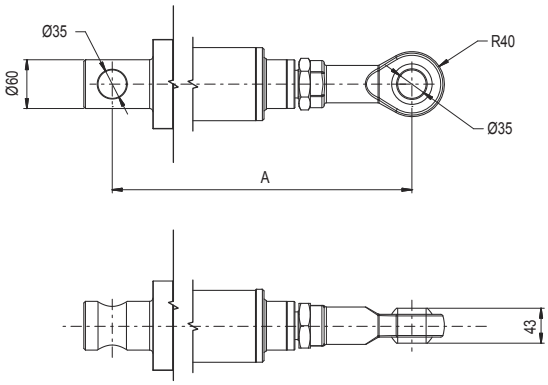

Quota A Senza accessori / *Dimensions A Without accessories / Höhe A ohne Zubehör*	
TE	528 + CORSA / STROKE / HUB
FE	691 + CORSA / STROKE / HUB
RE	671 + CORSA / STROKE / HUB

FLANGIA MOTORE *MOTOR FLANGE* *MOTORFLANSCH*

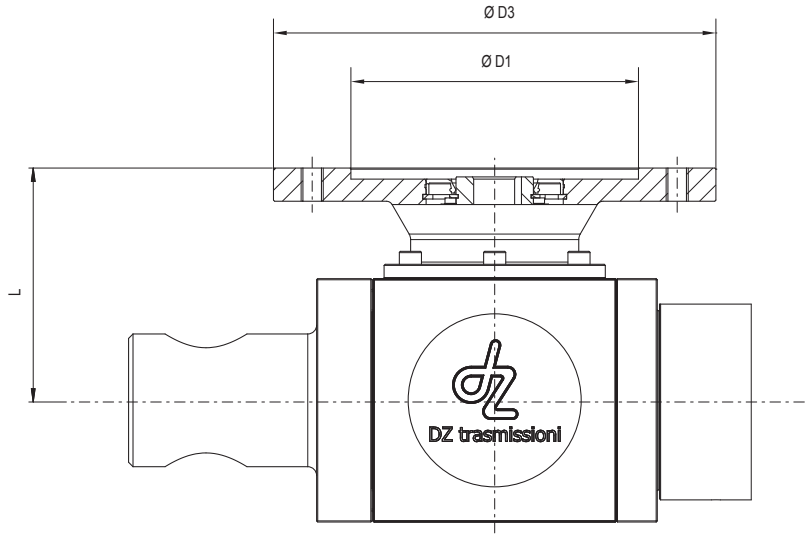

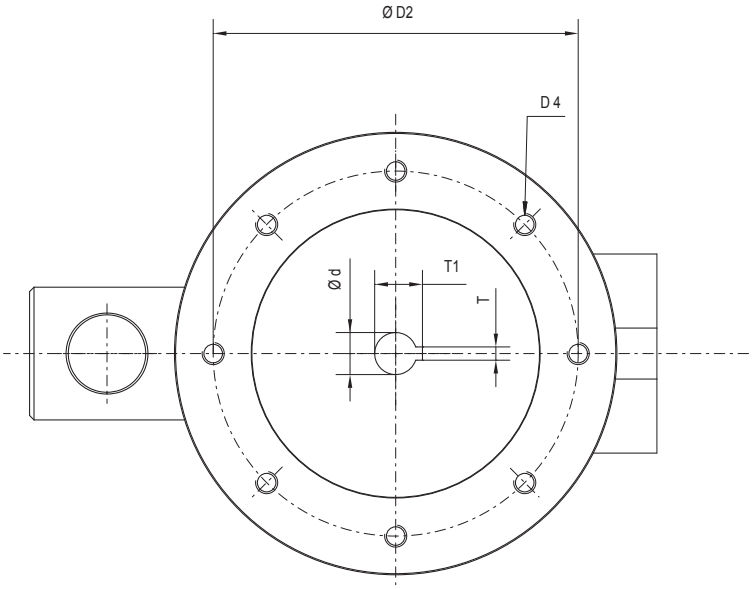

Grandezza Size *Größe*	d	T	T1	D1	D2	D3	D4	L		
								QBAT54	QBAT86	QBAT110
56 B5	Ø 9	3	10.4	Ø 80	Ø 110	Ø 120	M6	-	90	-
56 B14	Ø 9	3	10.4	Ø 50	Ø 65	Ø 80	Ø 5,5	82,5	-	-
63 B5	Ø 11	4	12.8	Ø 95	Ø 115	Ø 140	M8	-	90	105
71 B5	Ø 14	5	16.3	Ø 110	Ø 130	Ø 160	M8	-	90	105
71 B14	Ø 14	5	16.3	Ø 70	Ø 85	Ø 105	Ø 7	-	90	105
80 B5	Ø 19	6	21.8	Ø130	Ø 165	Ø 200	M10	-	100	105
80 B14	Ø 19	6	21.8	Ø 80	Ø 100	Ø 120	Ø 7	-	100	105

MS
FINE CORSA MECCANICI

I fine corsa meccanici vengono fissati sul tubo di protezione dello stelo filettato, tramite l'apposito supporto che ne permette una regolazione di +/- 5 mm.
Gli interruttori standard prevedono un doppio contatto in scambio NO e NC

Riferimento codice d'ordinazione

2MS = 2 micro con contatto NO e NC

MS
MECHANICAL LIMIT SWITCHES

The mechanical limit switches are fixed to the screw protection tube by means of a special support that allows adjustment of +/- 5 mm.
The standard switches have a double changeover NO and NC contact

Order code reference

2MS = 2 microswitches with NO and NC contact

MS
MECHANISCHE ENDSCHALTER

Die mechanischen Endschalter werden am Schutzrohr der Gewindespindel mithilfe einer Halterung angebracht, die eine Regulierung um +/- 5 mm ermöglicht.
Die Standardschalter verfügen über einen Doppelkontakt im NO- und NC-Wechsel

Referenz-Bestellcode

2MS = 2 Mikroschalter mit Kontakt NO und NC

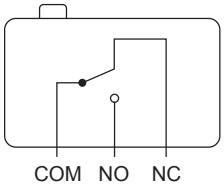

Dimensioni ***/ Dimensions / Abmessungen***		
Tipo **T*ype*** ***Typen***	**D**	**H**
QBAT54	Ø 70	112
QBAT86	Ø 80	121
QBAT110	Ø 110	130

ORIENTAMENTO

ORIENTATION

ORIENTAMENTO

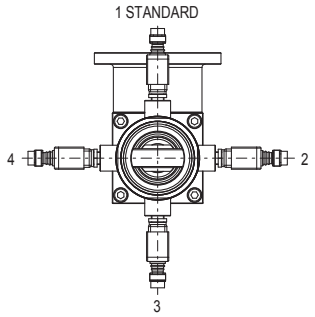

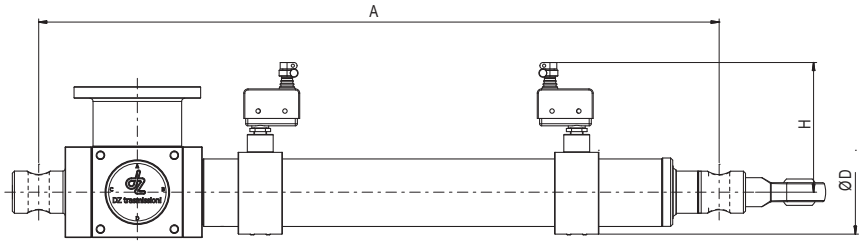

PLS
FINE CORSA INDUTTIVI

I fine corsa induttivi vengono fissati sul tubo di protezione dello stelo filettato, tramite l'apposito supporto che ne permette una regolazione di +/- 5 mm.

Riferimento codice d'ordinazione

2PLS = 2 Sensori induttivi

PLS
PROXIMITY (INDUCTIVE) SENSORS

The inductive sensors are fixed to the screw protection tube by means of a special support that allows adjustment of +/- 5 mm.

Order code reference

2PLS = 2 Proximity (Inductive) Sensors

PLS
INDUKTIVE ENDSCHALTER

Die induktiven Endschalter werden am Schutzrohr der Gewindespindel mithilfe einer Halterung angebracht, die eine Regulierung um +/- 5 mm ermöglicht.

Referenz-Bestellcode

2PLS = 2 induktive Sensoren

Dimensioni / ***Dimensions / Abmessungen***		
Tipo ***Type*** ***Typen***	**D**	**H**
QBAT54	Ø 70	71
QBAT86	Ø 80	78
QBAT110	Ø 110	88

NA + NC

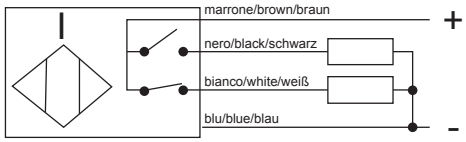

Caratteristiche tecniche: ***Technical data:*** ***Technische Eigenschaften:***	
Tensione di alimentazione (UB): *Supply voltage (UB):* *Versorgungsspannung (UB):*	5 ÷ 40 Vdc
Temperatura di funzionamento: *Temperature range:* *Betriebstemperatur*	- 25° ÷ + 75°C
Grado di protezione: *Degree of protection:* *Schutzart:*	IP67
Visualizzazione stato di uscita: *Switch status indicator:* *Statusanzeige am Ausgang*	LED giallo *yellow LED* *gelbe LED*

ORIENTAMENTO

ORIENTATION

AUSRICHTUNG

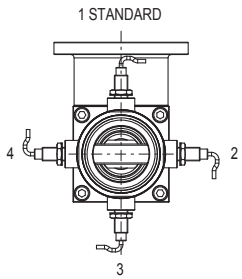

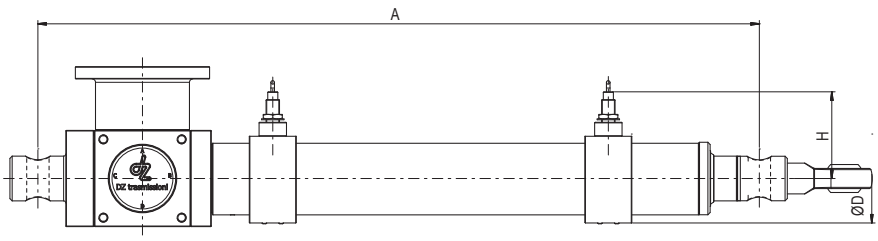

MLS
FINE CORSA MAGNETICI

Il fine corsa magnetici vengono fissati al tubo di protezione dello stelo filettato tramite appositi supporti, che consentono la regolazione della corsa.
In fase della regolazione della corsa, occorre prestare molta attenzione a non superare il limite indicato nella tabella sottostante per evitare che il martinetto raggiunga le posizioni estreme causando battute meccaniche.
Ulteriori informazioni sono riportate sul manuale di uso e manutenzione.

I sensori vengono montati nella posizione indicata a disegno, ma per esigenze di montaggio, possono essere ruotati attorno al cannotto di protezione tramite l'apposito supporto.

Sono disponibili tre tipi di sensori:

Circuito Reed NC
Circuito con ampolla Reed normalmente chiusa protetta da varistore contro le sovratensioni generate all'apertura del circuito, e sistema di visualizzazione a LED.

Circuito Reed NO
Circuito con ampolla Reed normalmente aperta, protetta da varistore contro le sovratensioni generate all'apertura del circuito, e sistema di visualizzazione a LED.

Circuito NPN
Circuito con effetto di Hall con uscita NPN.
Protetto contro l'inversione di polarità e contro picchi di sovratensione. Sistema di visualizzazione a LED.

MLS
MAGNETIC LIMIT SWITCHES

The magnetic limit switches are fixed to the screw protection tube by means of special supports that allow for stroke adjustment.
When adjusting the stroke, take care not to exceed the limit indicated in the table below to prevent the jack from reaching extreme positions causing contact with mechanical stops.
Further information can be found in the use and maintenance manual.

The sensors are fitted in the position indicated in the drawing, but for assembly requirements they can be rotated around the shield tube by means of the special support..

There are three types of sensor available:

NC Reed circuit
Circuit with normally closed reed switch protected by varistor against overvoltage generated when the circuit is opened, and LED display system.

NO Reed Circuit
Circuit with normally open reed switch protected by varistor against overvoltage generated when the circuit is opened, and LED display system.

NPN Circuit
Circuit with Hall effect with NPN output.
Protected against polarity reversal and against peak overvoltage. LED display system.opened, and LED display system.

MLS
MAGNETISCHE ENDSCHALTER

Die magnetischen Endschalter werden am Schutzrohr der Gewindespindel mithilfe einer Halterung angebracht, die eine Regulierung des Hubs ermöglicht.
Achten Sie beim Einstellen des Hubs darauf, den in nachstehender Tabelle aufgeführten Grenzwert nicht zu überschreiten, um zu vermeiden, dass das Spindelhubgetriebe Extrempositionen erreicht, die mechanische Schläge hervorrufen können. Weitere Informationen finden Sie in der Betriebs- und Wartungsanleitung.

Die Sensoren werden an der in der Zeichnung angegebenen Position montiert, können aber, wenn es aus montagetechnischen Gründen erforderlich ist, auch mit der entsprechenden Halterung um das Schutzrohr gedreht angebracht werden.

Es stehen drei Sensorentypen zur Verfügung:

Reed-NC-Kreislauf
Stromkreis mit normalerweise geschlossener Reed-Ampulle, die durch einen Varistor gegen beim Öffnen des Kreislaufs auftretende Überspannungen geschützt ist, und LED-Anzeigesystem.

Reed-NO-Kreislauf
Stromkreis mit normalerweise offener Reed-Ampulle, die durch einen Varistor gegen beim Öffnen des Kreislaufs auftretende Überspannungen geschützt ist, und LED-Anzeigesystem.

NPN-Kreislauf
Kreislauf mit Hall-Effekt und NPN-Ausgang.
Geschützt gegen Umpolung und Überspannungsspitzen.
LED-Anzeigesystem.

Tipo sensore ***Sensor type*** ***Sensortyp***	**Reed NC** ***NC Reed*** ***Read-NC-Kreislauf***	**Circuito Reed NO** ***NO Reed Circuit*** ***Reed-NO-Kreislauf***	**Circuito NPN** ***NPN Circuit*** ***NPN-Kreislauf***
Riferimento Codice d'ordinazione *Referenz-Bestellcode*	2MLS0 2 Sensori circuito Reed NC (versione standard) *2 Sensors circuit Reed NC (standard version)* *2 Sensoren mit Reed-NC-Kreislauf (Standardausführung)*	2MLS1 2 Sensori circuito Reed NO *2 Sensors circuit Reed NO* *2 Sensoren mit Reed-NO-Kreislauf*	2MLS2 2 Sensori NPN *2 Sensors NPN* *2 NPN-Sensoren*
Tensione in DC */ DC voltage / Gleichstrom*	3 / 110 V	3 / 30 V	6 / 30 V
Tensione in AC */ AC voltage / Wechselstrom*	3 / 110 V	3 / 30 V	-
Corrente */ Current / Strom bei* 25 °C	0,5 A	0,1 A	0,20 A
Potenza */ Power / Leistung*	20 VA	6 VA	4 W
Cavo alimentazione */ Supply cable / Stromkabel*	PVC 2 x 0,14 mm	PVC 2 x 0,14 mm	PVC 3 x 0,14 mm
Lunghezza cavo */ Cable lenght / Kabellänge*	2500 mm	2.500 mm	2.500 mm
Protezione / *Protection / Schutzart*	IP67	IP67	IP67
Schema circuito *Circuit diagram* *Schaltplan*	Circuito Redd NC / NC Reed Circuit / Reed-NC-Kreislauf 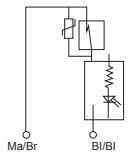	Circuito Redd NC / NC Reed Circuit / Reed-NC-Kreislauf 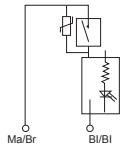	Circuito Redd NC / NC Reed Circuit / Reed-NC-Kreislauf 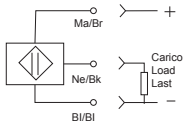

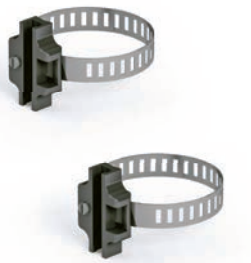

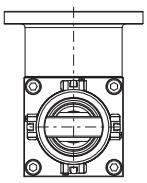

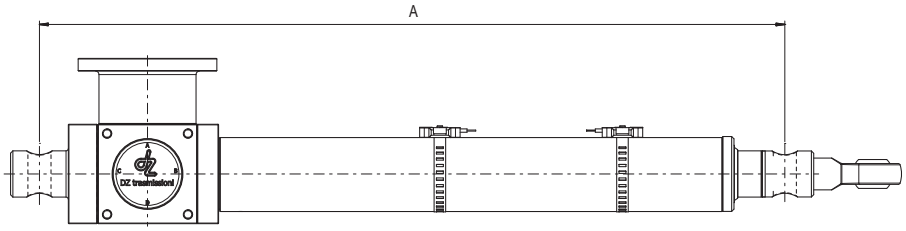

B
SOFFIETTO

IMPORTANTE!

Il montaggio del soffietto deve essere definito in fase d'ordine i quanto comporta variazioni sull'attuatore.

Variazione di dimensioni con l'inserimento del soffietto.

B
BELLOWS

IMPORTANT!

Assembly of the bellows must be defined at the time of rdering as it involves variations to the actuators.

Size variation with insertion of the bellows

B
FALTENBALG

WICHTIG!

Die Montage des Faltenbalgs muss zum Zeitpunkt der Bestellung festgelegt werden, da sie Veränderungen am Antrieb mit sich bringt.

Veränderte Abmessungen beim Einsetzen des Faltenbalgs.

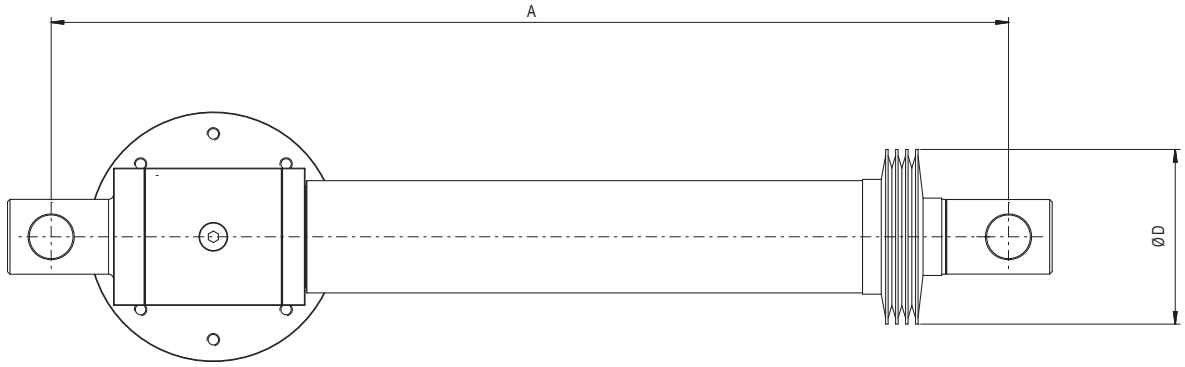

***Attenzione!**

Il valore "A" riportato nella tabella è riferito agli attuatori senza fine corsa. Per attuatori con fine corsa contattare il nostro servizio tecnico-commerciale.

**** Warning!***

The value "A" shown in the table refers to the actuators withot limit switch. For actuators with limit switch contact our technical-sales service.

****Achtung!***

Der in der Tabelle angegebene Wert „A" bezieht sich auf die Antriebe ohne Endschalter. Wenden Sie sich für Antriebe mit Endschalter an unseren vertriebstechnischen Kundendienst.

Dimensioni ***/ Dimensions / Abmessungen***		
Tipo **T*ype*** ***Typen***	**A***	**Ø D**
QBAT54	+ 30 mm	Ø 105
QBAT86	+ 30 mm	Ø 125
QBAT110	+ 30 mm	Ø 140

CODICE D'ORDINAZIONE — *ORDER CODE* — *BESTELLCODE*

Taglia Size Größe	Versione Version Ausführung	Rapp. Di Riduz. Reduction ratio Verhältnis der Untersetzung	Vite Screw Spindel	Corsa Stroke Hub	Motore Motor Motor	Terminale Front Fixings Endstück	Terminale Front Fixings Endstück	Accessori Accessorie Zubehör	Speciale Special Spezial
QBAT54 QBAT86 QBAT110		1:1 1:1,5 1:2 1:3 1:4	TIPO Tr/VRS Diametro x Passo Type Tr/VRS Diameter x pitch TYP TR/VRS Durchmesser x Steigung "Tr18x4 - VRS 40x10"	Corsa Stroke Hub		P0 Terminale posteriore posizione standard Rear Fixings standard position Hinteres Endstück in Standardposition P90 Terminale posteriore posizione a 90° Rear terminal 90 ° position Hinteres Endstück in 90°-Position		TE Terminale filettato Treaded end Gewinde-Endstück PE Terminale oscillante Pivot bearing end Schwenklagerkopf RE Testa a snodo Rod end Kugelgelenkkopf FE Forcella Forked end Gabelkopf SE Terminale speciale Special end Spezialendstück	SP

Corse standard / Standard stroke / Standardhub
Corsa minima 50 mm con incrementi di 50 mm
Minimum stroke 50 mm in increments of 50 mm
Mindesthub 50 mm, Extension in Schritten von 50 mm

Descrizione motore
Motor description
Motorbeschreibung
"CA-430-50-T-80-4-0,75"

4	Albero ingresso maschio Male input shaft Eingangswelle als Stecker
9	2 alberi ingresso 2'shaft input 2 Eingangswellen
19	Flangia motore + albero lato opposto (senza motore specificare flangia motore) Motor flange and 1'shaft opposite to motor flange (without motor specify flange type) Motorflansch + gegenseitige Welle (ohne Motor Motorflansch angeben)
14	Flangia motore (senza motore specificare flangia motore) versione standard Motor flange (without motor specify flange type) standard version Motorflansch (ohne Motor Motorflansch angeben) in Standardversion

2PLS-1	N°2 Fine corsa induttivi pos.1 N°2 Proximity (Inductive) sensors pos.1 2 induktive Endschalter Pos. 1
2PLS-2	N°2 Fine corsa induttivi pos.2 N°2 Proximity (Inductive) sensors pos.2 2 induktive Endschalter Pos. 2
2PLS-3	N°2 Fine corsa induttivi pos.3 N°2 Proximity (Inductive) sensors pos.3 2 induktive Endschalter Pos. 3
2PLS-4	N°2 Fine corsa induttivi pos.4 N°2 Proximity (Inductive) sensors pos.4 2 induktive Endschalter Pos. 4
2MLS	N° 2 Fine corsa magnetici N° 2 Magnetic limit switches 2 magnetische Endschalter
3MLS	N° 3 Fine corsa magnetici N° 3 Magnetic limit switches 3 magnetische Endschalter
2MS-1	N° 2 Fine corsa meccanici pos.1 N° 2 Mecanical limit switches pos. 1 2 mechanische Endschalter Pos. 1
2MS-2	N° 2 Fine corsa meccanici pos.2 N° 2 Mecanical limit switches pos. 2 2 mechanische Endschalter Pos. 2
2MS-3	N° 2 Fine corsa meccanici pos.3 N° 2 Mecanical limit switches pos. 3 2 mechanische Endschalter Pos. 3
2MS-4	N° 2 Fine corsa meccanici pos.4 N° 2 Mecanical limit switches pos. 4 2 mechanische Endschalter Pos. 4
B	Soffietto Bellows Faltenbalg
AD	Antirotazione (solo UP-T) Antirotation Device (UP-T only) Verdrehsicherung (nur UP-T)
SSV	Versione inox Stainless steel version Edelstahlausführung
H	Volantino Handwheel Handrad
VS	Guarnizioni in viton Viton seals Viton-Dichtungen
SS	Guarnizioni in silicone Silicone seals Silikon-Dichtungen

Per informazioni su tutta la nostra produzione consultare i nostri cataloghi.
Li potete consultare online al sito:

For further information about our product range, please consult our catalogues.
This is available online at:

Informationen zu unserer gesamten Produktion erhalten Sie in unseren Katalogen.
Diese finden Sie online auf unserer Website:

www.dztrasmissioni.com

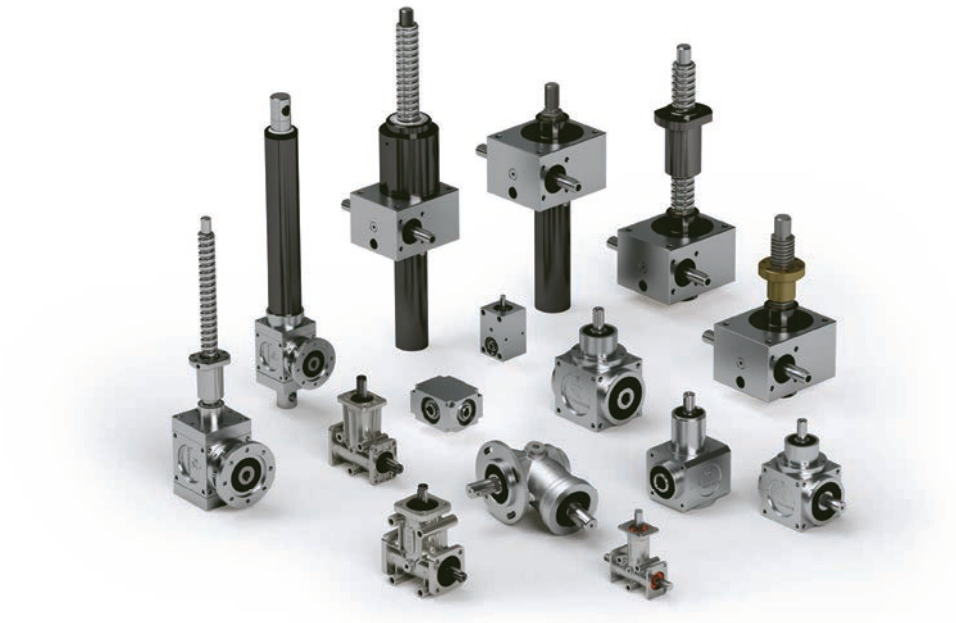

DZ trasmissioni

Via Salvator Allende 1/F
40069 Zola Predosa (BO) - Italy
Tel. +39 051/755.399 - Fax +39 051/753.903
E-mail: **info@dztrasmissioni.com**
Web: **www.dztrasmissioni.com**