Двигатель постоянного тока IP66

**GSD88R350D24/63B14**

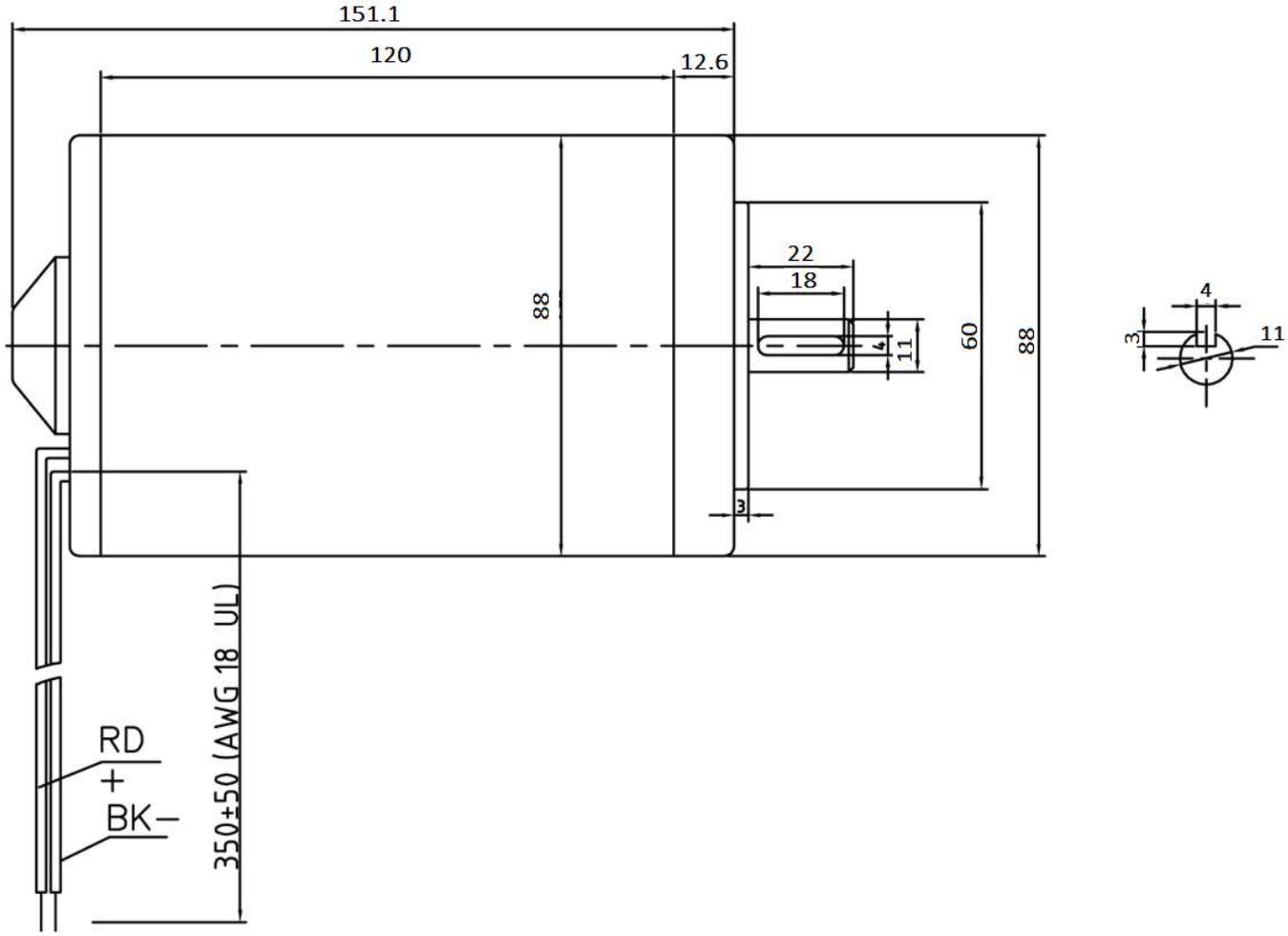


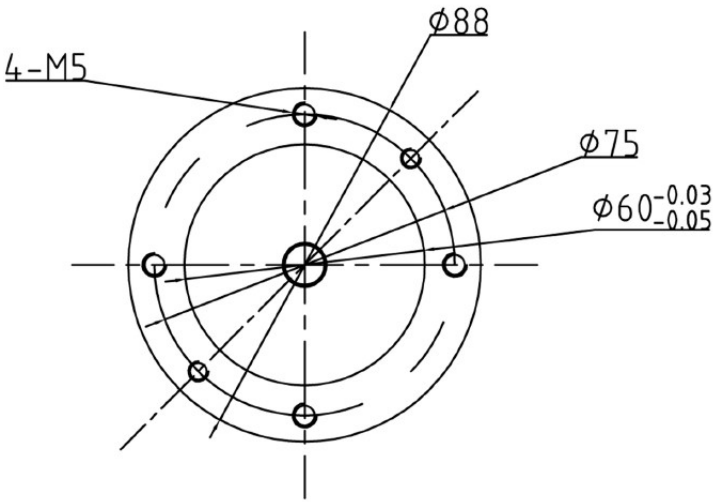


| Характеристики двигателя | | | | | | | | |
|---|---|---|---|---|---|---|---|---|
| **Тип** | **S** | **Pn [W]** | **V [V]** | **I [A]** | **Mn [Nm]** | **n1 [min-1]** | **IP** | **Kg** |
| GSD88R350D24/63B14 | S1/S2 | 350 | 24 | 22 | 1.0 | 3000 | 66 | 6 |